ORBETELLO

KULS110

- (D) Montageanleitung
- (FR) Notice de montage
- (NL) Handleiding voor de montage
- (CZ) Montážní návod
- (HU) Szerelési útmutató
- (TR) Montaj talimatı
- (GB) Assembly instructions
- (IT) Istruzioni di montaggio
- (PL) Instrukcja montażu
- (SK) Návod na montáž
- (RO) Instrucțiuni de montaj
- (RU) ИНСТРУКЦИЯ ПО МОНТАЖУ

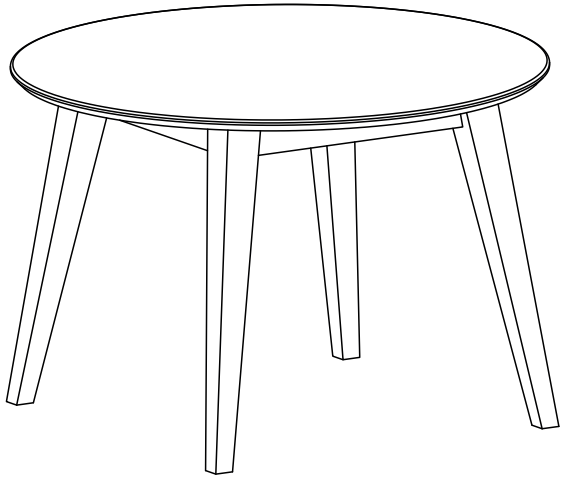

Katmandu sp. z o.o.
Proszówki 495
32-700 Proszówki
biuro@meblekatmandu.pl
www.meblekatmandu.pl

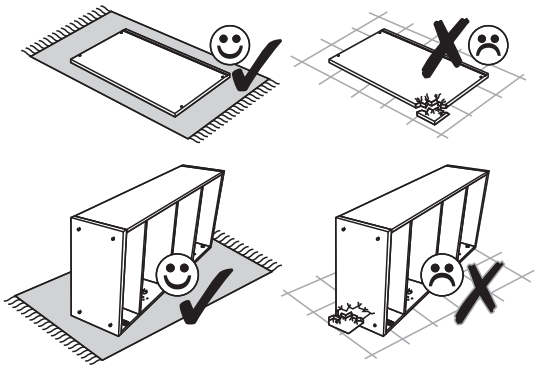

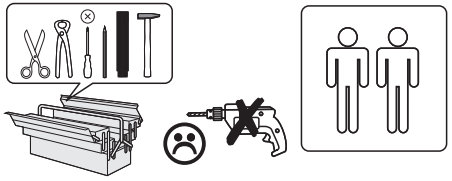



0,5 - 1

Service • Assistenza • Dienstverlening • Serwis
Servis • Szerviz • Servicio • Usluga •

- ☐ KULS110D
- ☐ KULS110B
- ☐ KULS110T

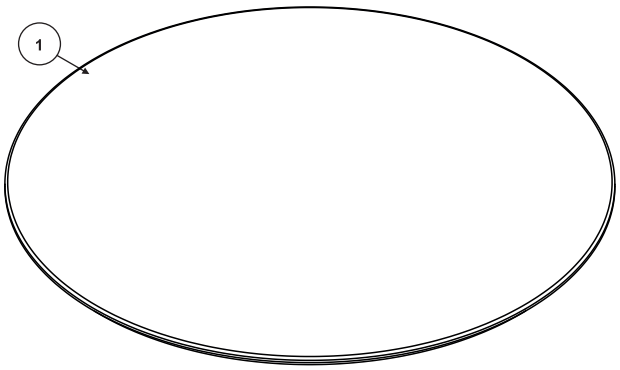

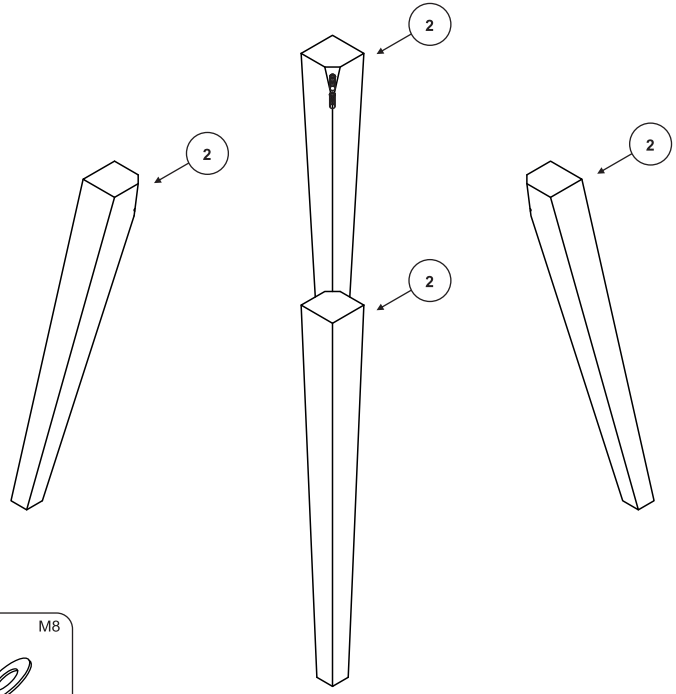

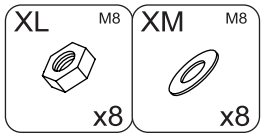

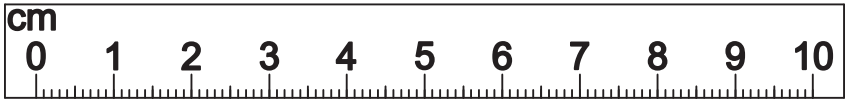

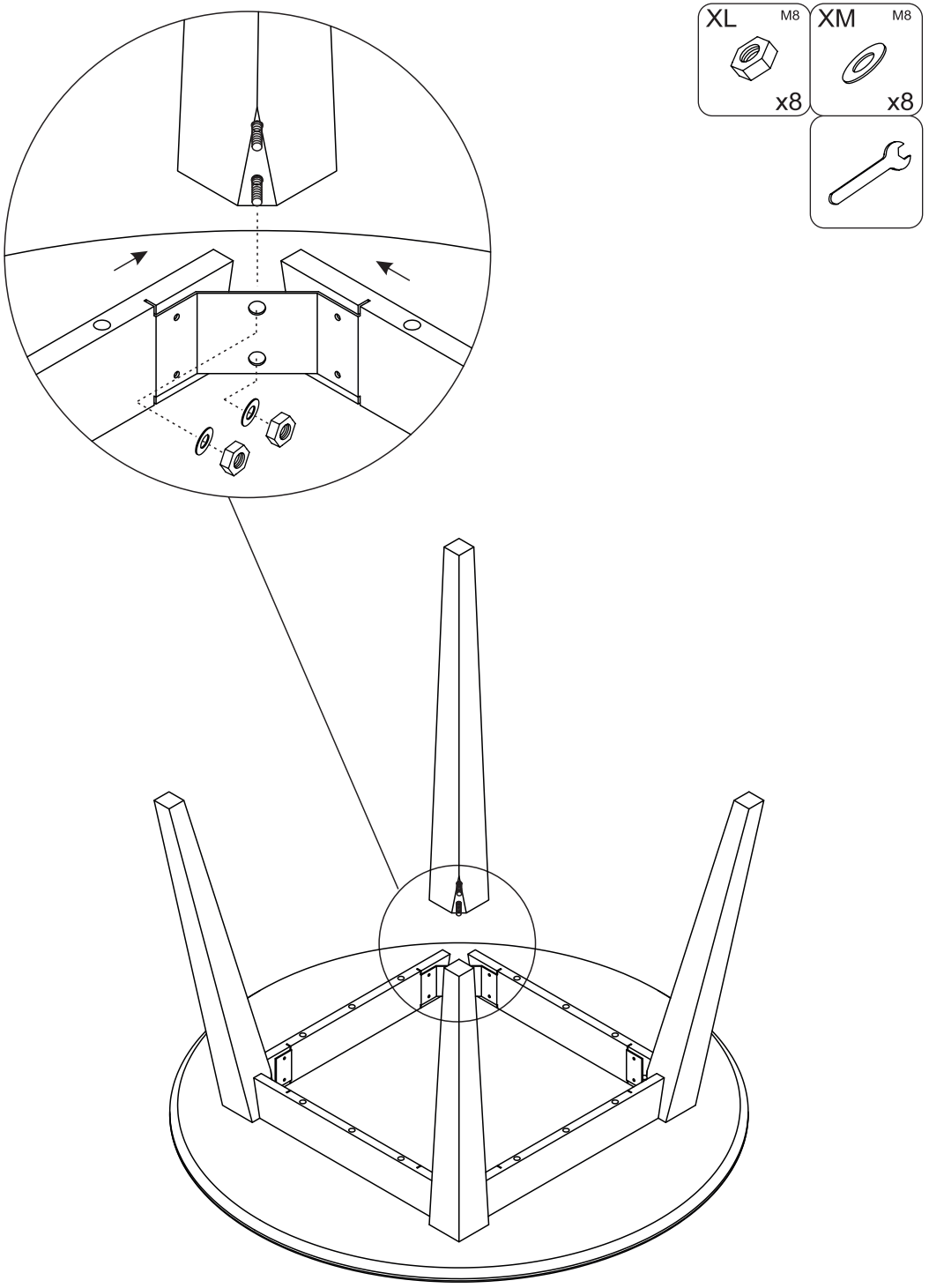
XL
M8
x8
XM
M8
x8