ORBETELLO - 58

- (D) Montageanleitung
- (FR) Notice de montage
- (NL) Handleiding voor de montage
- (CZ) Montážní návod
- (HU) Szerelési útmutató
- (TR) Montaj talimatı
- (GB) Assembly instructions
- (IT) Istruzioni di montaggio
- (PL) Instrukcja montażu
- (SK) Návod na montáž
- (RO) Instrucțiuni de montaj
- (RU) ИНСТРУКЦИЯ ПО МОНТАЖУ

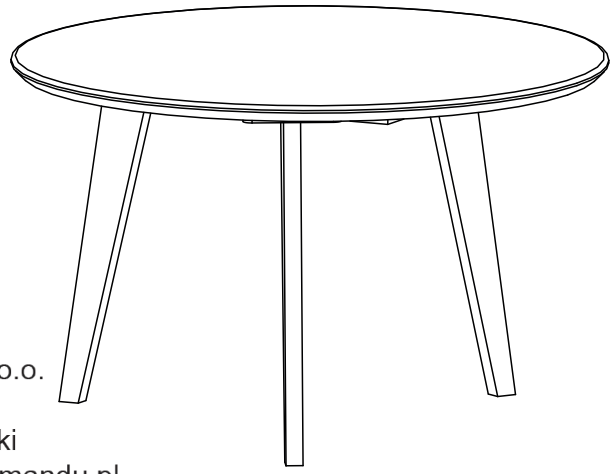

Katmandu sp. z o.o.
Proszówki 495
32-700 Proszówki
biuro@meblekatmandu.pl
www.meblekatmandu.pl

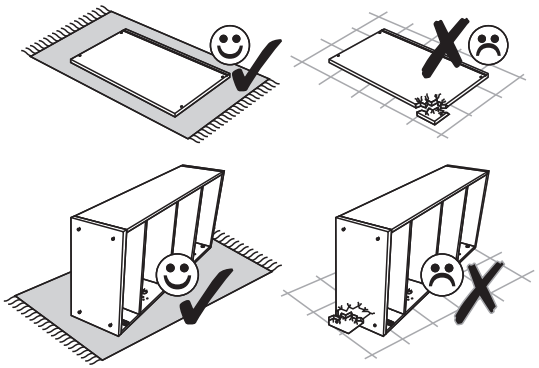

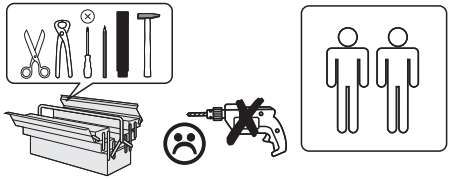



0,5 - 1

Service • Assistenza • Dienstverlening • Serwis
Servis • Szerviz • Servicio • Usluga •

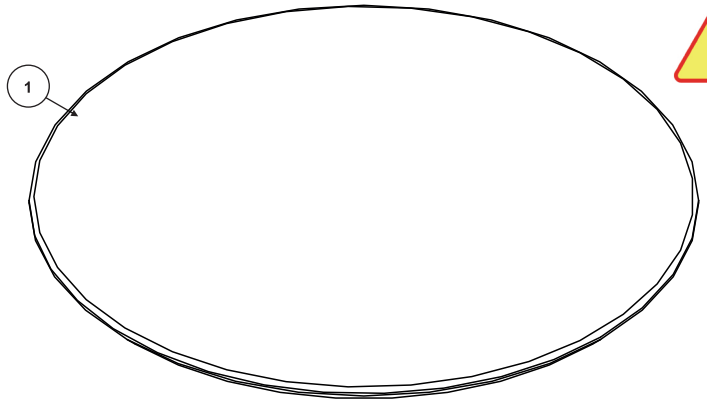

- 3SORB58 ☐
- 3SORB58B ☐
- 3SORB58T ☐
- 3SORB58C ☐

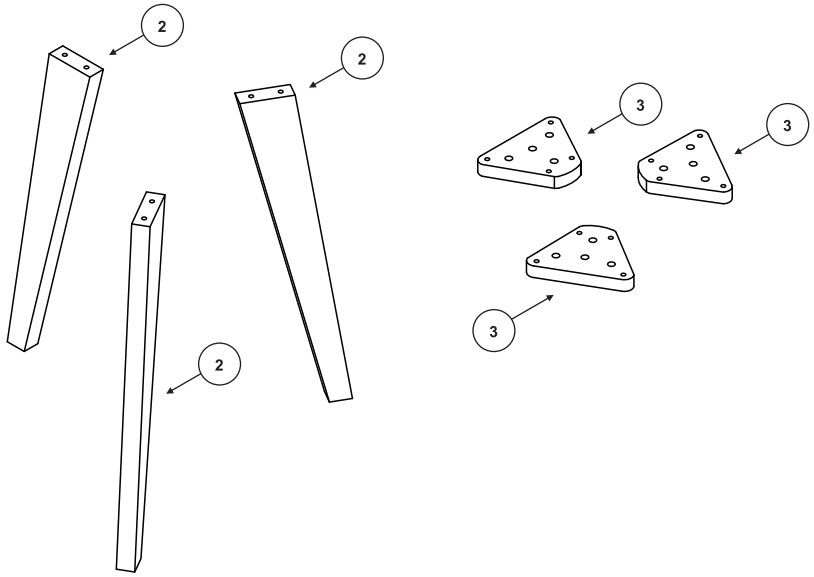

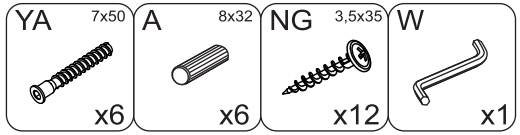



3

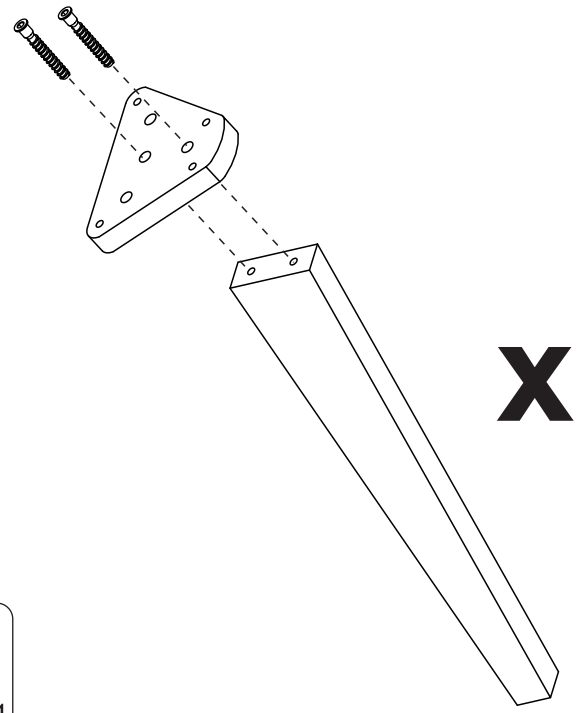

x3

YA 7x50 x6

W x1

4

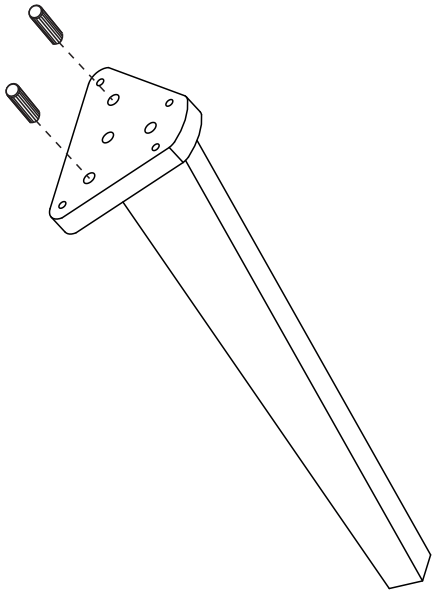

x3

A 8x32 x6

5

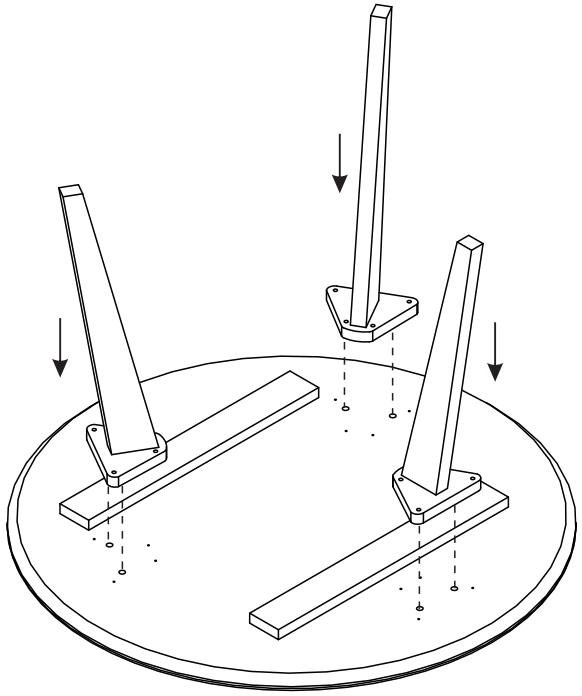

NG 3,5x35 x12

6

